INSTALLATION DES CENTRALES

S100 À S400 + S500

Pose murale, raccordement du réseau, silencieux, alimentation, commande basse tension et mise en service.

S100 | S200 | S300 | S400

S500 - corps + booster

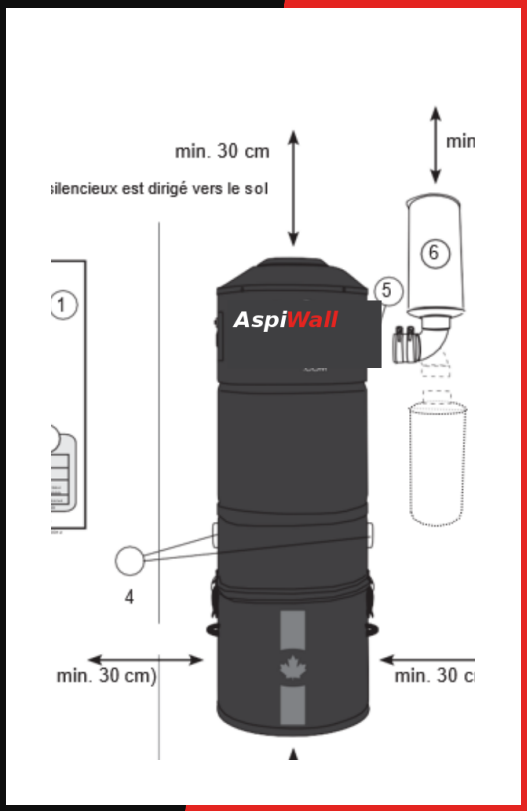

DES SCHÉMAS RÉELS. DES ÉTAPES CLAIRES. AUCUN RACCORDEMENT IMPROVISÉ.

06 - CONTRÔLE FINAL

TESTER AVANT DE TERMINER

Un contrôle méthodique permet de détecter tout de suite une fuite, une entrée non bouchée ou une commande mal raccordée.

- [ ] Centrale solidement engagée dans son support.
- [ ] Dernier raccord démontable et étanche.
- [ ] Silencieux installé et sortie libre.
- [ ] Basse tension correctement raccordée.
- [ ] Aspiration cohérente sur les différents points du réseau.
- [ ] Cuve alignée et attaches fermées.
- [ ] Entrée inutilisée bouchée.
- [ ] Alimentation conforme et terre présente.
- [ ] Toutes les prises déclenchent la centrale.
- [ ] Aucun sifflement anormal autour des raccords accessibles.

DÉMARRAGE

ESSAI FONCTIONNEL

Teste plusieurs prises et laisse fonctionner la centrale quelques minutes. Vérifie la stabilité du démarrage et l'absence de bruit mécanique anormal.

RÉSEAU

CONTRÔLE D'ASPIRATION

Une forte différence entre deux zones peut signaler une fuite, une prise mal fermée ou une obstruction.

Premier essai
N'aspire ni eau, ni cendres chaudes, ni poussière de plâtre pour la mise en service.

07 - ARCHITECTURE

LA S500 : CORPS PRINCIPAL + BOOSTER

La S500 est différente des S100 à S400. Elle se compose d'un **corps principal avec cuve** et d'une **unité motrice secondaire - le booster**.

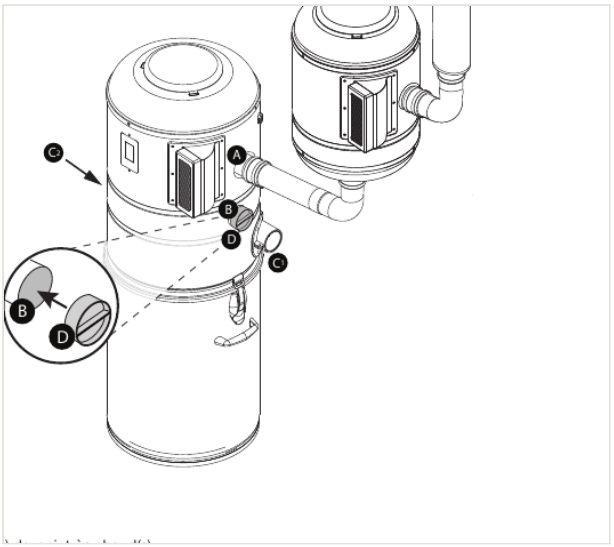

Schéma réel du montage S500 retenu par AspiWall : corps principal et booster reliés en série.

MODULE 1

CORPS PRINCIPAL

Reçoit le réseau d'aspiration, porte la cuve et la filtration. Une seule entrée d'air est utilisée ; l'autre est bouchée.

MODULE 2

BOOSTER

Unité motrice secondaire fixée à côté et au-dessus du corps principal selon les cotes de montage.

Guide AspiWall : montage en série uniquement
Pour la S500 AspiWall, suis uniquement la configuration présentée dans les pages suivantes.

À préparer avant perçage
Deux supports muraux, l'espace pour la liaison métallique entre les modules, le silencieux et l'accès à la cuve.

08 - IMPLANTATION

RESPECTER LES COTES DES DEUX SUPPORTS

Le schéma ci-dessous reprend les cotes d'implantation de la configuration en série de la machine correspondant à l'AspiWall S500.

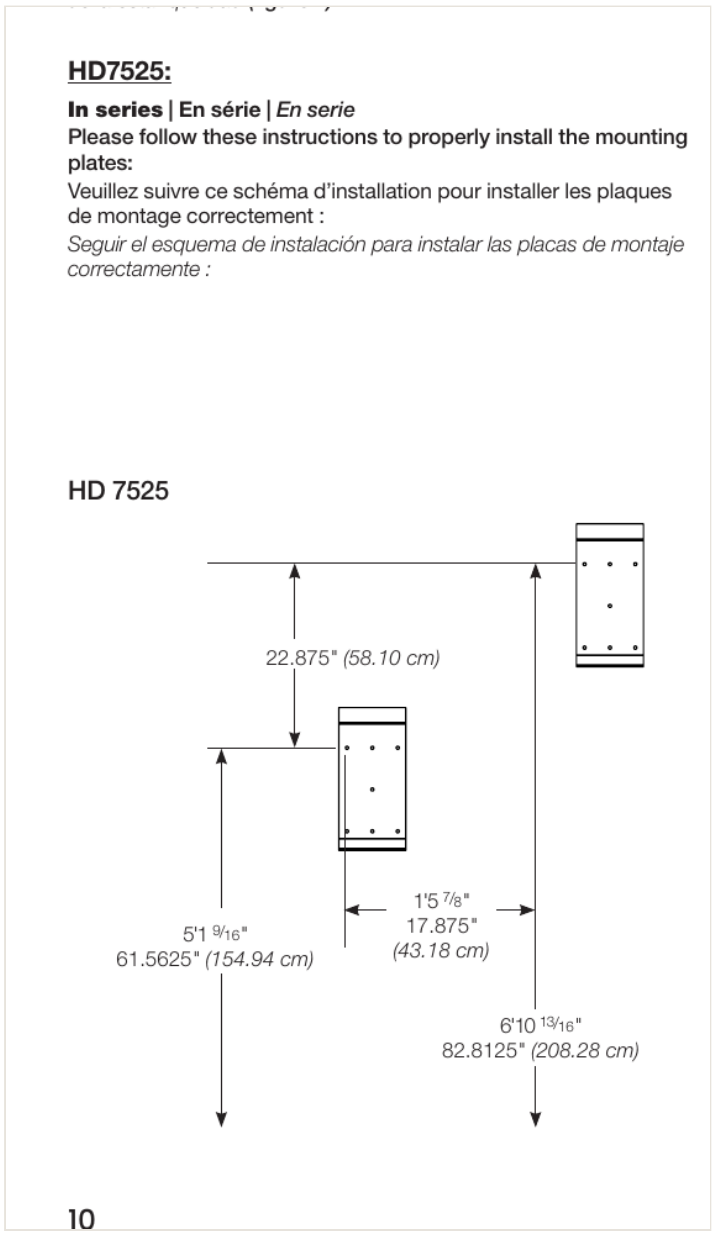

Cotes du montage série : hauteur et décalage des plaques murales.

COTES ESSENTIELLES

REPÈRE	COTE
Hauteur support principal	**154,94 cm**
Hauteur support booster	**208,28 cm**
Écart vertical entre supports	**58,10 cm**
Décalage horizontal	**43,18 cm**

Mesure avant perçage

Trace les axes, contrôle le niveau, puis présente les modules et la liaison avant de serrer définitivement les supports.

Accès de service

Garde 30 cm autour des zones utiles et 40 cm recommandés sous la cuve du corps principal.

09 - MONTAGE EN SÉRIE

RACCORDER LE CORPS PRINCIPAL ET LE BOOSTER

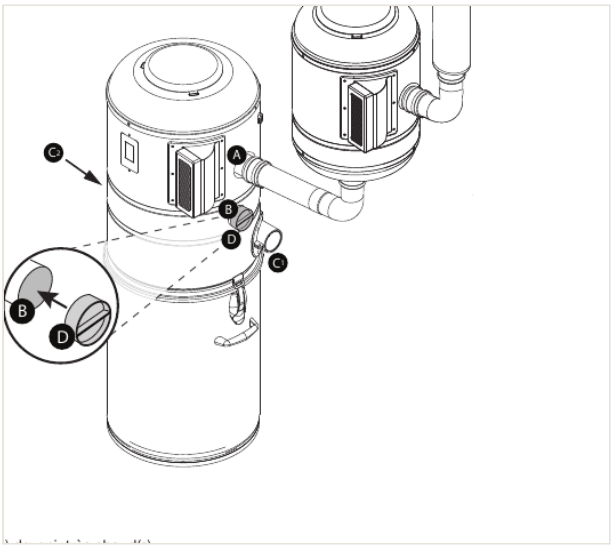

Schéma réel de la liaison série. Les repères A, B, C et D correspondent aux connexions du manuel.

1. Raccorde le réseau d'aspiration à l'une des entrées **C** du corps principal.
2. Bouche hermétiquement l'autre entrée d'air inutilisée.
3. Réalise la liaison du corps principal vers le booster par la sortie **A**, avec la liaison prévue.
4. La sortie **B** du corps principal n'est pas utilisée dans cette configuration : ferme-la avec le bouchon **D**.
5. Monte le silencieux sur la sortie d'air du booster et garde sa sortie dégagée.

Point critique
La sortie B doit être obturée dans le montage série de la S500. Une entrée d'air inutilisée doit également être bouchée.

Attention à la chaleur
Lorsque la S500 fonctionne, les conduits métalliques de sortie d'air peuvent devenir très chauds. Évite tout contact avec des matériaux sensibles à la chaleur et garde les accès de service libres.

10 - ALIMENTATION ET COMMANDE

FINALISER LA S500

ALIMENTATION S500

220/240 V - 15 A

Le manuel de la machine correspondant à la S500 indique un circuit électrique dédié avec mise à la terre et une protection de **15 A** pour le modèle 7525.

Pas de rallonge
La centrale doit être raccordée à une prise adaptée, avec terre, sans modifier le cordon d'alimentation.

BASSE TENSION S500

COMMANDE MARCHE / ARRÊT

Dénude environ **1 cm**, ouvre la borne par le poussoir, insère le conducteur puis relâche. Répète pour la seconde borne.

Après raccordement
Teste chaque prise, laisse fonctionner l'ensemble quelques minutes et contrôle la stabilité du corps principal et du booster.

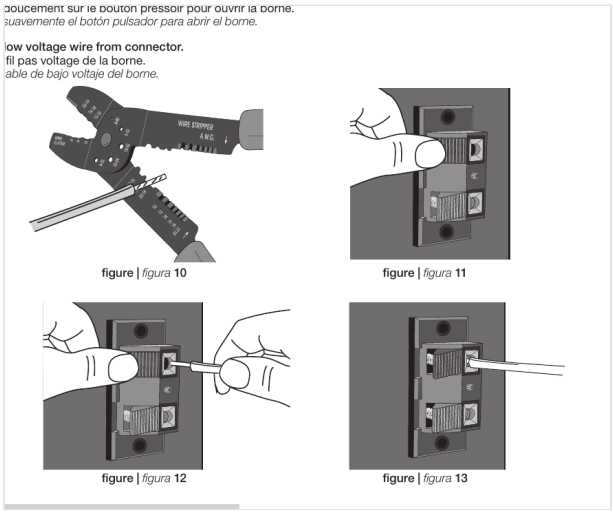

Figures de référence S500 : dénudage, ouverture de borne, insertion et verrouillage du conducteur.

11 - VALIDATION

CHECKLIST INSTALLATEUR

S100 À S400

- [ ] Support mural solide et centrale correctement engagée.
- [ ] Dégagements de service conservés.
- [ ] Dernier raccord non collé sur la centrale.
- [ ] Entrée inutilisée bouchée.
- [ ] Cuve et sac correctement installés.
- [ ] Silencieux dégagé.
- [ ] 220/240 V, circuit dédié, terre, aucune rallonge.
- [ ] Basse tension testée sur toutes les prises.

S500

- [ ] Corps principal et booster fixés selon les cotes série.
- [ ] Une entrée d'air utilisée, l'autre bouchée.
- [ ] Liaison du corps principal vers le booster terminée.
- [ ] Sortie B obturée avec le bouchon prévu.
- [ ] Silencieux du booster dégagé.
- [ ] Alimentation conforme au circuit prévu.
- [ ] Commande basse tension raccordée.
- [ ] Essai complet de l'ensemble effectué.

UNE INSTALLATION PROPRE DOIT RESTER DÉMONTABLE, ACCESSIBLE ET LOGIQUE À ENTRETENIR.

En cas de doute avant un collage définitif, prends des photos de l'ensemble et contacte AspiWall avant de fermer le réseau.

ASSISTANCE ASPIWALL

TECHNIQUE

+32 470 71 22 22
info@aspi-wall.be

EN LIGNE

RESSOURCES

www.aspiwall.be